# Штангенциркули ABSOLUTE Digimatic IP66 из углепластика с удлинёнными губками

| Функции | Серия 552 |
|---|---|
| ORIGIN (Исходное положение: АБС.-Нуль) | ● |
| OFFSET (Выход)* | ● |
| DATA/HOLD (Передача данных/ Удержание значения) | ● |
| Автоотключение через 20 мин. простоя | ● |
| Предупреждение о низком напряжении | ● |
| Вывод данных | ● |
| Предустановка | ● |

### Спецификация

| | |
|---|---|
| Погрешность | См. перечень технических характеристик (без учёта ошибки квантования) |
| Макс. скорость отклика | Неограничена |
| Разрешение | 0,01 мм |
| Срок службы батареи | Около 5000 часов |
| Дисплей | ЖК-дисплей, высота символов: 10 мм |
| Комплектация | Коробка, 1 батарея |

### Опциональные аксессуары

| | Описание |
|---|---|
| 05CZA624 | Кабель Digimatic с кнопкой передачи данных (1 м) |
| 05CZA625 | Кабель Digimatic с кнопкой передачи данных (2 м) |
| 06ADV380A | Кабель прямого вывода USB (2 м) |
| 02AZD790A | Кабель U-Wave с кнопкой передачи данных |

### Расходуемые аксессуары

| № | Описание |
|---|---|
| 938882 | Батарея SR44 |

| * | метрический |
|---|---|
| ≤ 600 мм | 20 мм |
| ≤ 1000 мм | 20 мм |

## Серия 552

Safety Dust- and Water-Protected
TÜVRheinland CERTIFIED
www.tuv.com ID 0000022582

ABSOLUTE IP66

Эти лёгкие штангенциркули Digimatic с удлинёнными губками имеют следующие особенности:

- Благодаря сверхлёгкой конструкции из прочного углепластика масса штангенциркулей снижена на 50%.
- Превосходная водо- и пылезащита (степень защиты IP66) позволяет использовать инструмент в условиях воздействия брызг СОЖ.
- Непосредственное считывание результатов измерений внутренних размеров с ЖК-экрана без расчётов (значение толщины губок можно легко установить с помощью кнопки OFFSET).
- Функция предустановки для задания начальной точки.

552-151-10

**Метрические**

| № | Диапазон [мм] | Погрешность [мм] | Внутреннее измерение от | A [мм] | C [мм] | D [мм] | F [мм] | E [мм] | H [мм] | B [мм] | Масса [г] |
|---|---|---|---|---|---|---|---|---|---|---|---|
| 552-150-10 | 0-450 | ±0,06 | 20 мм | 680 | 89 | 91,8 | 173 | 65,5 | 8 | 25 | 1215 |
| 552-151-10 | 0-600 | ±0,06 | 20 мм | 830 | 89 | 91,8 | 173 | 65,5 | 8 | 25 | 1290 |
| 552-152-10 | 0-1000 | ±0,07 | 20 мм | 1280 | 110 | 113,8 | 170,5 | 73 | 12 | 32 | 2090 |
| 552-153-10 | 0-1500 | ±0,11 | 20 мм | 1790 | 110 | 113,8 | 170,5 | 73 | 12 | 32 | 2490 |
| 552-154-10 | 0-2000 | ±0,14 | 20 мм | 2300 | 110 | 113,8 | 170,5 | 73 | 12 | 32 | 2890 |

Также доступно! Дюймовые/ Метрические модели

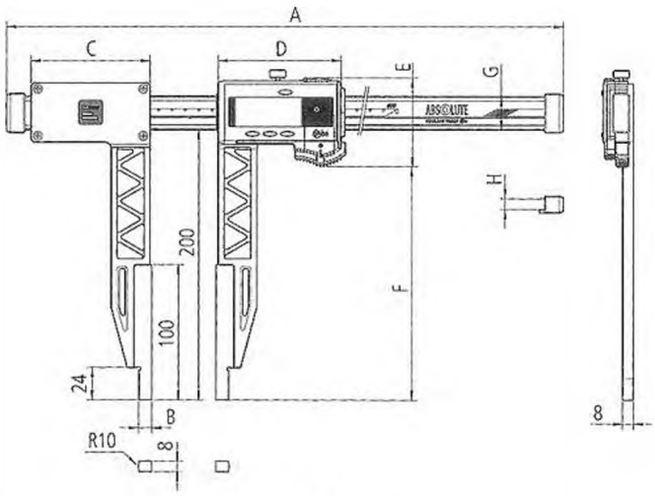


B = 10 мм

Все продукты предназначены для продажи юридическим лицам. Иллюстрации продуктов приведены без обязательств. Описания продуктов, в частности технические характеристики, соответствуют действительности только при предварительном подтверждении.



Mitutoyo